記号	改正理由	改正日	改正	検図	承認
B	図面新規	2013-03-07	新保		石川

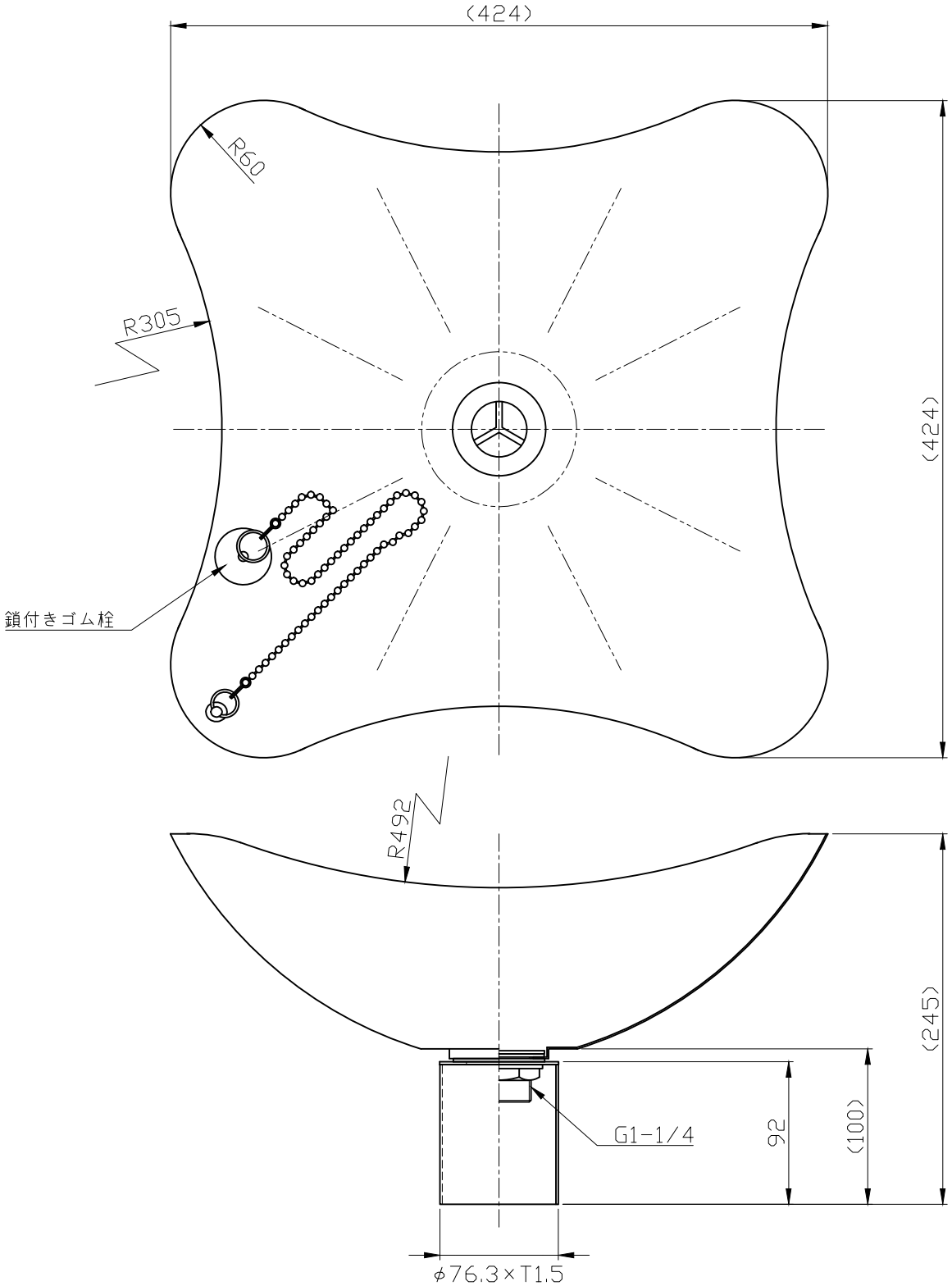

402 :ヘアライン
402B:スーパーブラック

宝家製作所	品番	402 / 402B				品名	ステンレスフラワー		
	単位	mm	尺度	Non	製図	新保	検図	承認	石川	作成日	2013年03月07日