品物を開梱する前に必ずお読み下さい。

施 工 案 内 書

品番:360G トールシルバー
品番:360B トールブラック

この度は、トールシルバー / トールブラックをお買い上げいただき、誠にありがとうございます。
商品の品質に就きましては万全を期しておりますが、商品到着後すみやかにご確認いただき、もし商品に傷・欠品など不具合がございましたら、商品到着後10日以内にご連絡ください。

■納入品一覧

品 番	本　体	蛇　口
360G	本体色:シルバー×1 セット	立水栓 パッキン付(色:シルバー)×1
360B	本体色:ブラック×1 セット	立水栓 パッキン付(色:ブラック)×1

■安全上のご注意

ここに示した注意事項は安全に関する重要な内容です。必ず守って下さい。
お守りいただく内容の種類を、次の絵表示に区分し説明しています。

⚠	注意事項:気を付けていただきたい事項を表します。
🚫	禁止事項:行ってはならない事項を表します。
❗	指示事項:行っていただきたい事項を表します。

■本製品の適応水質と温度

・本製品は常温の水道水用です。温水や、水道水以外の水質の水は使用しないで下さい。

⚠■ご注意いただきたい事項

1.本製品の取り付け工事・水道工事は、指定工事店にて行って下さい。
2.納入品一覧に記載の無い物(給水管・配管継手・シールテープ・砕石・コンクリート等)は別途ご用意下さい。
3.埋め込寸法に関し、条令等法的規制がある場合は、必ずその規制に従い下さい。
4.立水栓の取り付けや、本体の取り付け接続は現場にて行って下さい。
5.本製品を危険と思われる場所や、通行の邪魔になると思われる場所への設置はおやめ下さい。
6.本製品は耐火構造ではありませんので、火気に近い場所への設置は行わないで下さい。
7.本製品は寒冷地用ではありません。 凍結による破損が懸念される場合は、配管内の排水、ヒーターの設置など、地域や気候に応じた凍結防止対策を行って下さい。

❗■行っていただきたい事項

1.設置地盤は十分に転圧し、沈下等が起きないようにして下さい。
2.本体は倒れないよう、モルタル等で確実に固定して下さい。
3.立水栓接続ヶ所及び埋設接続ヶ所には、止水処理をシールテープ・接着剤などで十分に行って下さい。
4.水漏れの無い事を必ずご確認下さい。
5.埋設接続部は、埋設前に必ず水漏れの無いことを確認して下さい。埋設接続部での水漏れは、発見が難しく、思い掛けない水道料金の増加をまねきます。
6.通水確認後、管内の異物や汚れ除去のため、必ず水洗(フラッシング)を十分に行って下さい。水洗時間が短い、水勢が弱い場合などは、水洗効果が発揮されず、水漏れの原因となる場合があります。
7.立水栓の方向を合せるため、必要に応じ付属のパッキンをご使用下さい。

■参考施工図

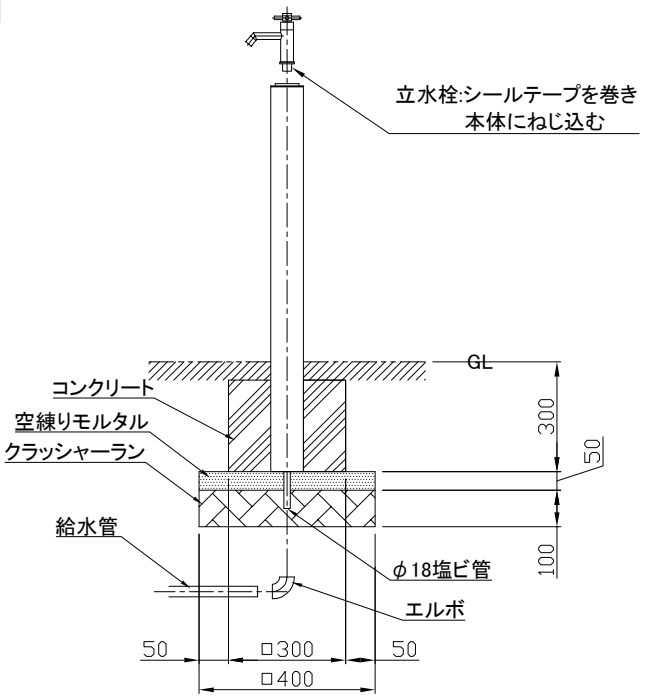

■絶対にお止め下さい

1.分解や改造は行わないで下さい。

2.本製品を足場がわりに登らないで下さい。

3.本製品は耐火構造ではありませんので、火気を近づけないで下さい。

4.本製品をゆらしたり、物をたてかけたり、無理な荷重をかけないで下さい。

■保証

商品の保証期間は、お買い上げ後 **1年** となります。但し、以下の場合は保証範囲外となります。

1.凍結による製品故障・破損・不具合。

2.不適切な設置、配管工事等に起因する故障や破損等の不具合。

3.不適切な使用、維持管理等に起因する故障や破損等の不具合。

4.常温水道水以外の、地下水・井戸水・温水等を使用したことに起因する故障や破損等の不具合。

5.分解、改造を行った場合。

6.火災、地震等自然災害、その他事故など、故障・破損・不具合の原因が製品以外にある場合。

7.パッキン等消耗品。

■お施主様への説明

施工完了後、同封の取扱説明書をお施主様にお渡しすると共に、取扱方法及び日常のお手入れを十分にご説明下さい。

《お問い合わせ先》

SENSUI

株式会社　宝泉製作所
〒373-0037
群馬県太田市新道町 1276-1
TEL : 0276-31-5760
FAX : 0276-32-1136
http://www.the-sensui.com
E-mail : sensui@post.sannet.ne.jp

取 扱 説 明 書

品番:360G トールシルバー
品番:360B トールブラック

この度は、トールシルバー / トールブラックをお買い上げいただき、誠にありがとうございます。
商品の品質に就きましては万全を期しておりますが、商品到着後すみやかにご確認いただき、もし商品に傷・欠品など不具合がございましたら、商品到着後10日以内にご連絡ください。

■施工

本製品の水道工事、取り付け工事は、指定水道工事店にご依頼下さい。

■詳細寸法・製品仕様

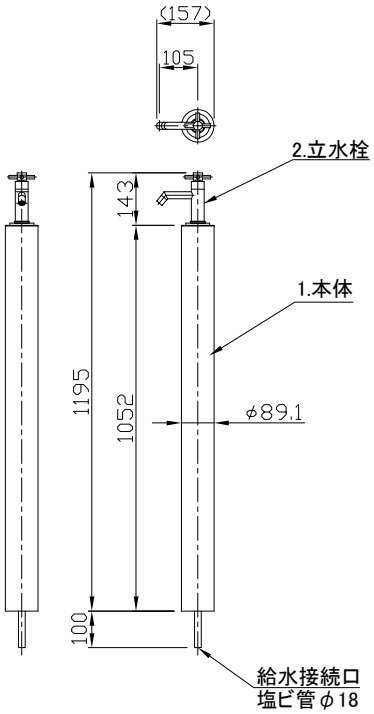

1. 本体:ステンレス製

品　番	本 体 色
360G	シルバー
360B	ブラック

2. 立水栓

品　番	立水栓色
360G	シルバー
360B	ブラック

3. 内部給水管　　給水耐衝撃性硬質塩化ビニル管

4. 内部給水管断熱　ウレタン発泡

■本製品の適応水質と温度

・本製品は常温の水道水用です。温水や、水道水以外の水質の水は使用しないで下さい。

■お問い合わせについてのお願い

1.本製品に対するお問い合わせ等は、施工店様へお願い致します。

2.本製品の故障や不具合発生時は、施工店様にご連絡下さい。

■絶対にお止め下さい

1.分解や改造は行わないで下さい。

2.本製品を足場がわりに登らないで下さい。

3.本製品は耐火構造ではありませんので、火気を近づけないで下さい。

4.本製品をゆらしたり、物をたてかけたり、無理な荷重をかけないで下さい。

5.運動具やお子様の遊具としての使用等、水栓柱としての使用以外はお止め下さい。

360-T-0

■日常のお手入れ

末永くご使用いただくために、3～6ヶ月に1度程度のお手入れをお薦め致します。

1.柔らかい布に中性洗剤を含ませ、丁寧に拭いて下さい。

2.表面を濡れた布で洗剤が残らないように拭き取って下さい。

3.乾いた布で表面を拭って下さい。

360G(本体シルバー、鏡面仕上げ)の場合、設置環境によっては空気中の鉄分と反応し、もらい錆という現象が起きることがあります。もし、表面に錆が浮いた場合は、次のようお手入れ下さい。

1) 柔らかい布にコンパウンド(1μ程度)を付け、丁寧に拭いて錆を落としてます。

2) コンパウンドが残らないよう、表面を乾いた柔らかい布で拭き取って下さい。

3) 表面に車用ワックス(ボディー用)を塗って下さい。

■お手入れに際しての注意

1.金属タワシや通常の研磨剤入り洗剤は、製品表面が傷つきますので、使用しないで下さい。

2.塩素入り洗剤、タイル洗浄剤、苛性ソーダーも、製品表面を傷つけますので使用 しないで下さい。

■保証

商品の保証期間は、お買い上げ後 **1年** となります。但し、以下の場合は保証範囲外となります。

1.凍結による製品故障・破損・不具合。

2.不適切な設置、配管工事等に起因する故障や破損等の不具合。

3.不適切な使用、維持管理等に起因する故障や破損等の不具合。

4.常温水道水以外の、地下水・井戸水・温水等を使用したことに起因する故障や破損等の不具合。

5.分解、改造を行った場合。

6.火災、地震等自然災害、その他事故など、故障・破損・不具合の原因が製品以外にある場合。

7.パッキン等消耗品。

SENSUI

株式会社　宝泉製作所
〒373-0037
群馬県太田市新道町 1276-1
TEL : 0276-31-5760
FAX : 0276-32-1136
http://www.the-sensui.com
E-mail : sensui@post.sannet.ne.jp