記号	改正理由	改正日	改正	検図	承認
△					

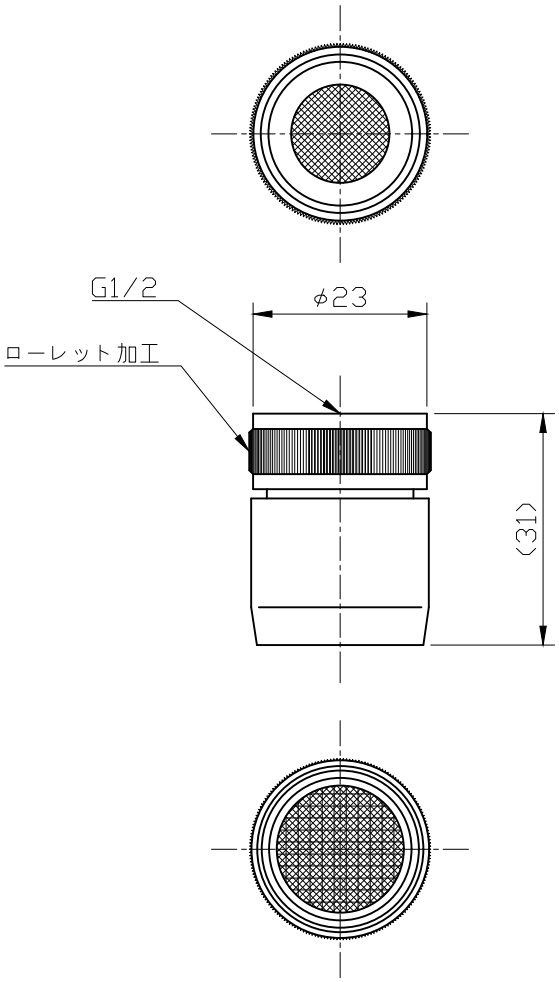

宝泉製作所			品番	510					品名	泡沫金具13		
	単位	mm	尺度	Non	製図	新保	検図	小島	承認	石川	作成日	2011年04月29日